Oslo

Gartenhaus aus Blockbohlen, Wandstärke ca. 50 mm



ab ca. 16 m²
Grundfläche

Abbildung kann vom Lieferumfang abweichen. Maßgebend sind die Bauzeichnungen.

Technische Angaben

Grundfläche	ca. 16 m² (Oslo 3 und 4: ca. 20 m²)
Veranda	ca. 8,40 m² (Oslo 2: ca. 10,46 m²), Anbau ca. 6,27 m² (Oslo 2) bzw. ca. 7,90 m² (Oslo 4)
Firsthöhe	ca. 2,70 m (Oslo 2: ca. 2,53 m)
Seitenwandhöhe	ca. 2,08 m (Anbau Oslo 2: ca. 1,74 m)

Ausstattung

Blockbohlenstärke	ca. 50 mm massive Blockbohlen in doppelt Nut & Feder
Grundrahmen unter den Wänden und Fußbodenträger	ca. 68 × 44 mm
Fußbodendielung	ca. 26 mm in Nut & Feder
Dachschalung	ca. 20 mm mit Nut & Feder
Holz	unbehandeltes, nordisches Nadelholz

Konfiguration: Wandstärke, Fenster, Türen, Dämmung und Raumaufteilung stellen wir auf Wunsch für Sie zusammen. Die Angaben beschreiben die Grundausführung, verbindlich ist Ihr Angebot.

Varianten

Oslo 1	ca. 4 × 4 m, Veranda ca. 2 m, Grundfläche ca. 16 m², Wandstärke ca. 50 mm, Bausatz 5.620,00 EUR, Montage 1.600,00 EUR
Oslo 2	ca. 4 × 4 m, Veranda ca. 2 m, Anbau ca. 1,5 m, Grundfläche ca. 16 m², Wandstärke ca. 50 mm, Bausatz 6.830,00 EUR, Montage 1.900,00 EUR
Oslo 3	ca. 4 × 5 m, Veranda ca. 2 m, Grundfläche ca. 20 m², Wandstärke ca. 50 mm, Bausatz 6.100,00 EUR, Montage 1.680,00 EUR
Oslo 4	ca. 4 × 5 m, Veranda ca. 2 m, Anbau ca. 1,5 m, Grundfläche ca. 20 m², Wandstärke ca. 50 mm, Bausatz 7.310,00 EUR, Montage 1.980,00 EUR

Fenster und Türen

Flügelstärke	ca. 42 mm
Isolierglas	ca. 18 mm - 3 / 12 / 3
Türblattrahmen	verleimt
Dichtung	„umlaufende Gummidichtung“ in Türen - / Fensterflügel
Tür	1 Doppelflügeltür ca. 1550 × 1950 mm halb Holz halb Glas mit einem Profilzylinderschloß
Fenster	Oslo 1, 3 und 4: 1 Doppelflügelfenster ca. 1200 × 910 mm, 1 Fenster ca. 810 × 910 mm
Fenster	Oslo 2: 1 Dreierelement 2130 × 910 mit Sprossen (2 Flügel Dreh-Kipp, 1 fest), 1 Fenster ca. 810 × 910 mm
Tür	Oslo 2 zusätzlich: 1 Anbautür Vollholztür 750 × 1690 mit einem Profilzylinderschloß
Tür	Oslo 4 zusätzlich: 1 Anbautür Vollholztür 700 × 1690 mit einem Profilzylinderschloß
Fenster	Fenster mit 3 Punkte Dreh / Kipp System inkl. Fenstergriffe
Tür	Türen inkl. Schlosskasten und Türgriffe mit Profilzylinderschloß

Lieferung und Zahlung

Lieferzeit	etwa 8 bis 11 Wochen ab Bestellung





Abbildungen können vom Lieferumfang abweichen. Maßgebend sind die Bauzeichnungen.

Preis Gartenhaus Oslo

ab 5.620,00 EUR

Bausatzpreis inklusive 19 % MwSt., Montage ab 1.600,00 EUR

Stand 26.11.2026. Preisänderungen vorbehalten.

Angebot anfragen
Telefon 030 36500700
info@betana.de
www.betana.de

Oslo 1: 3D-Ansicht

Abbildung der Konstruktion. Maßgebend sind die Bauzeichnungen.

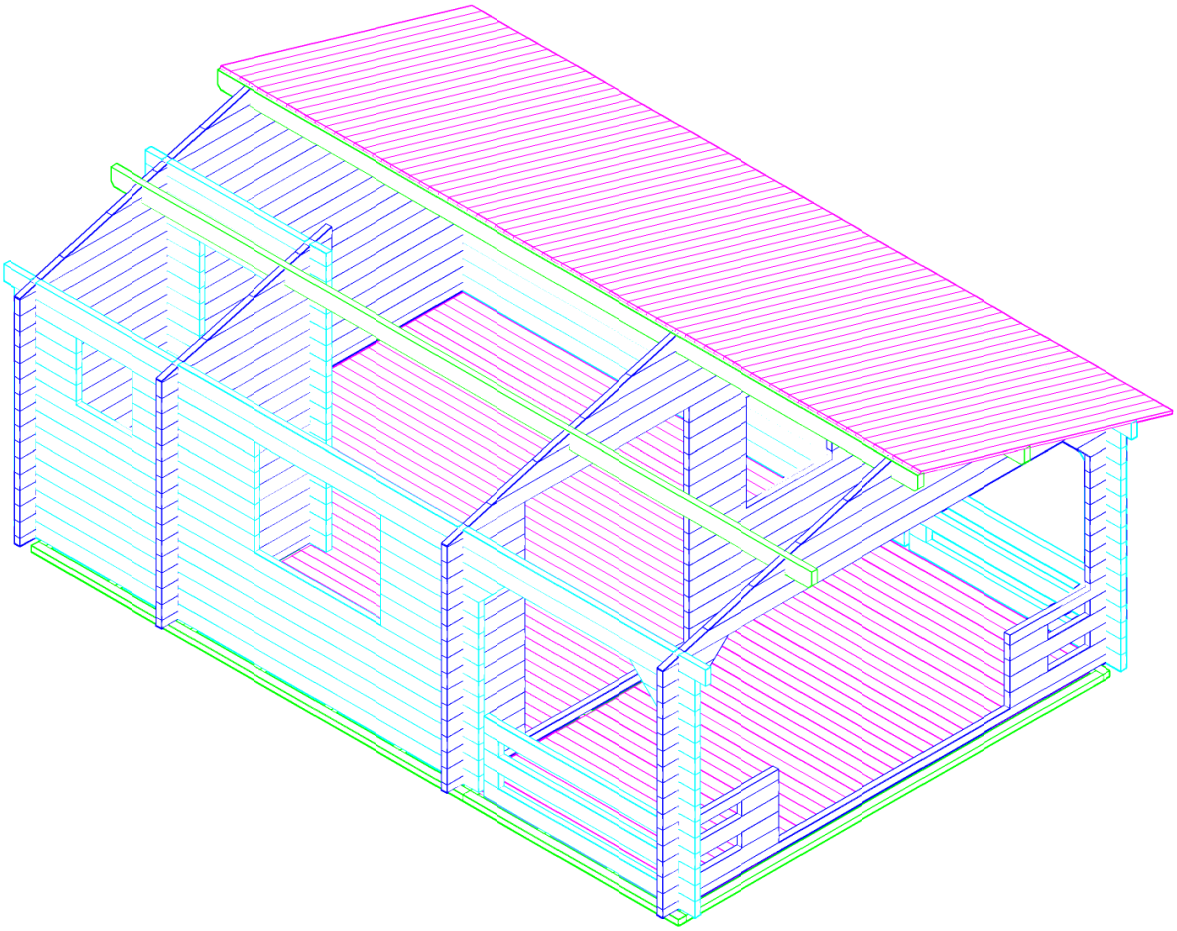

Oslo 1: Grundriss

Maße in der Zeichnung in mm bzw. cm. Maßgebend sind die Bauzeichnungen.

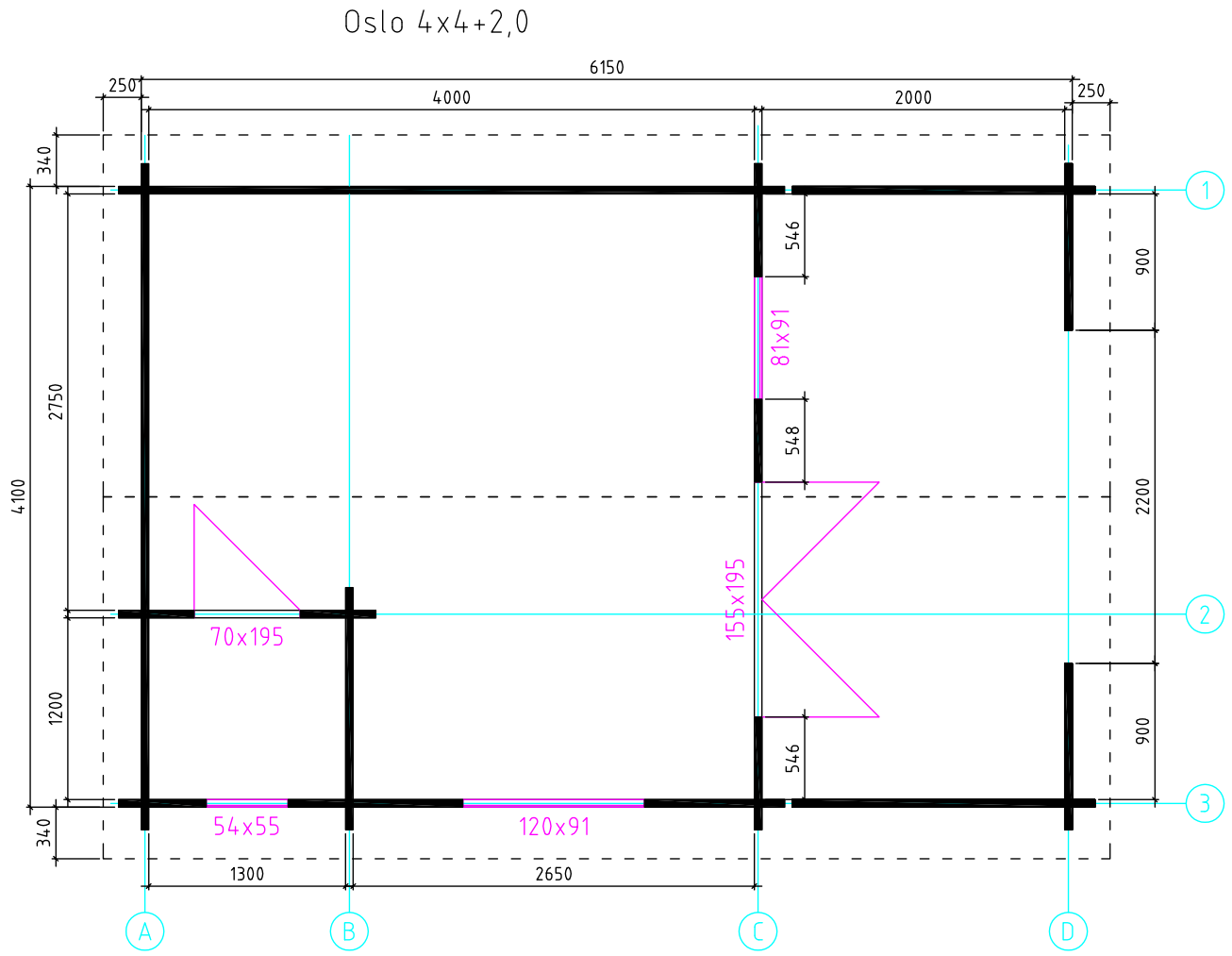

Oslo 2: 3D-Ansicht

Abbildung der Konstruktion. Maßgebend sind die Bauzeichnungen.

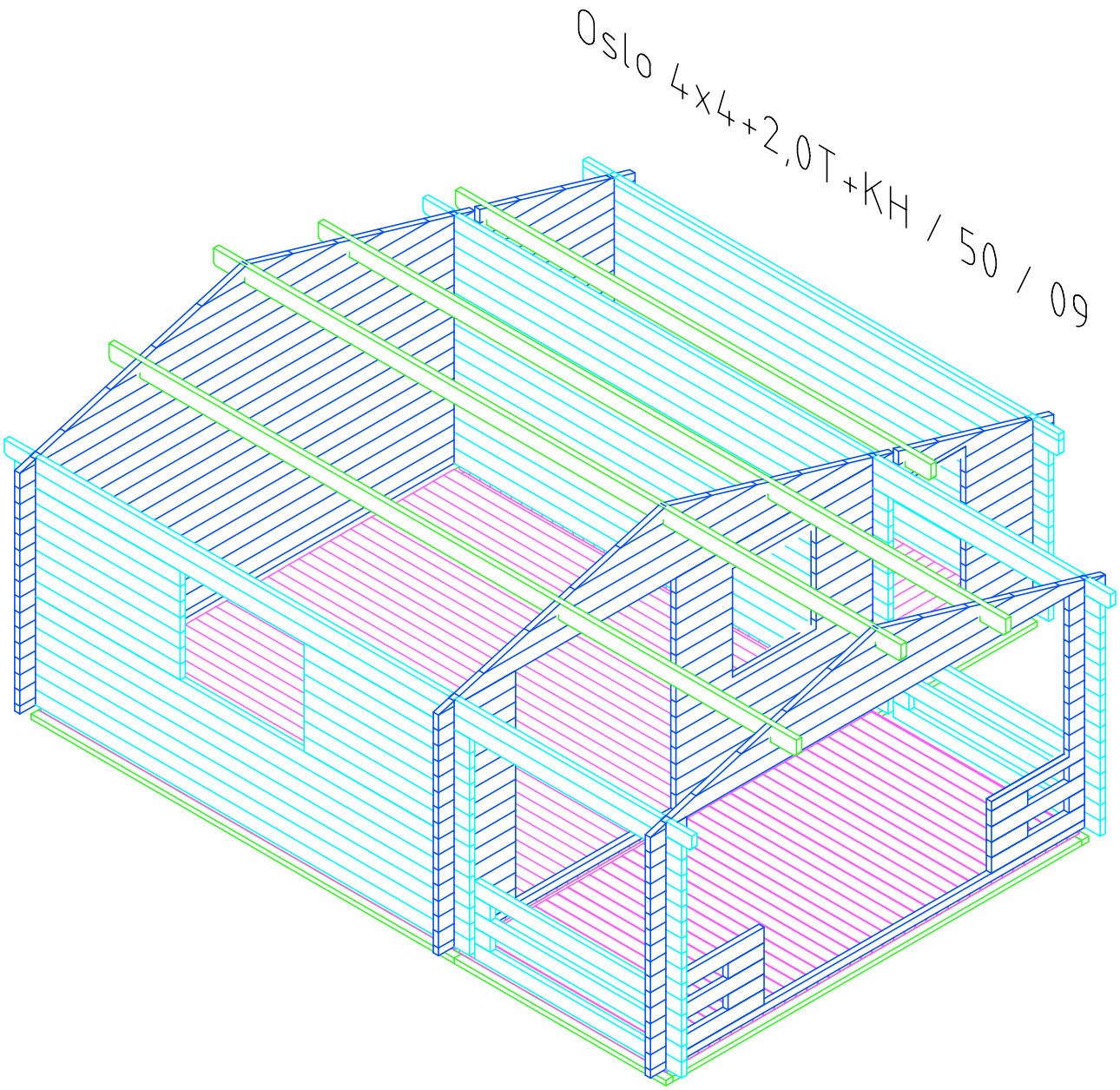

Oslo 2: Grundriss

Maße in der Zeichnung in mm bzw. cm. Maßgebend sind die Bauzeichnungen.

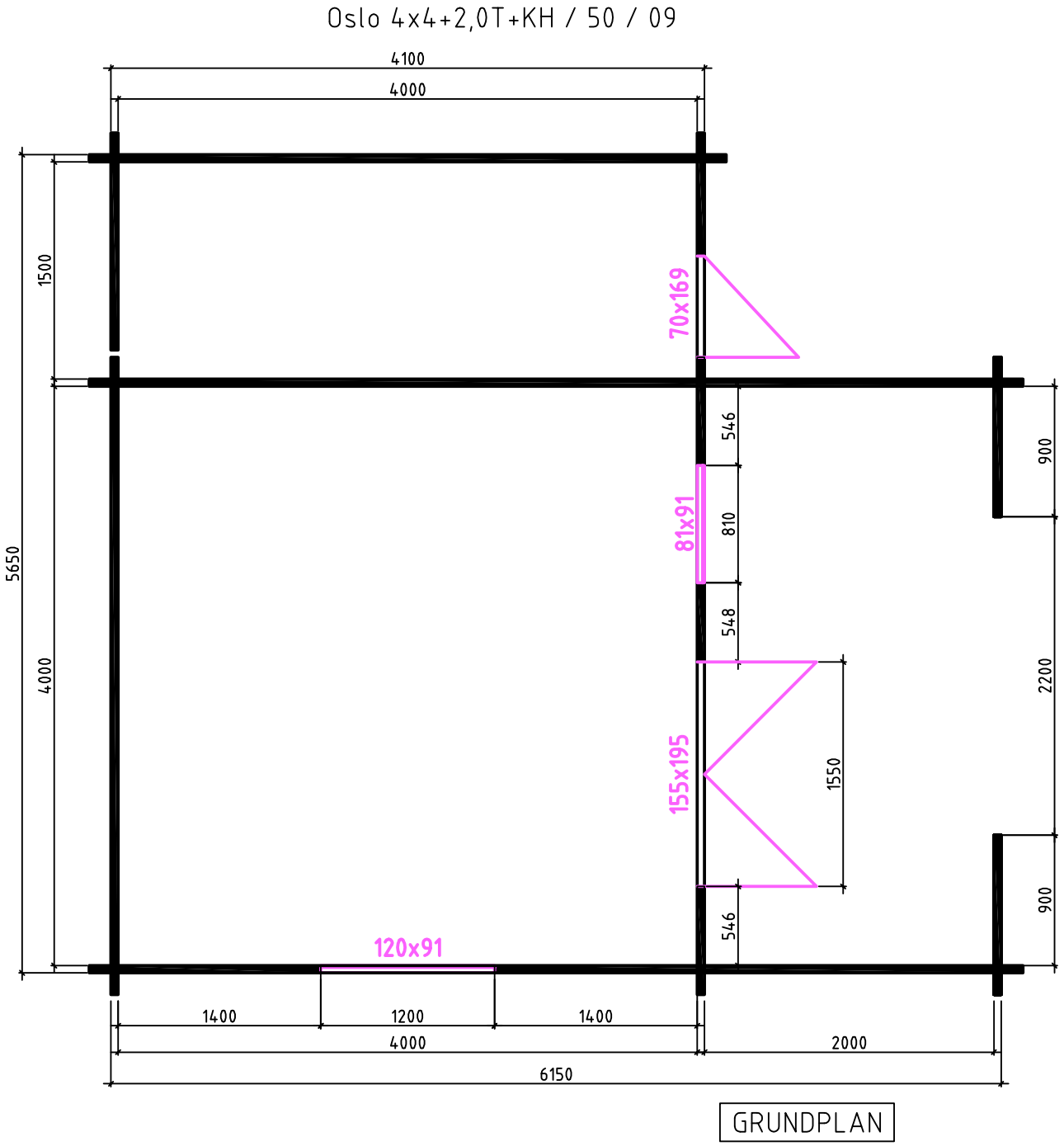

Oslo 3: 3D-Ansicht

Abbildung der Konstruktion. Maßgebend sind die Bauzeichnungen.

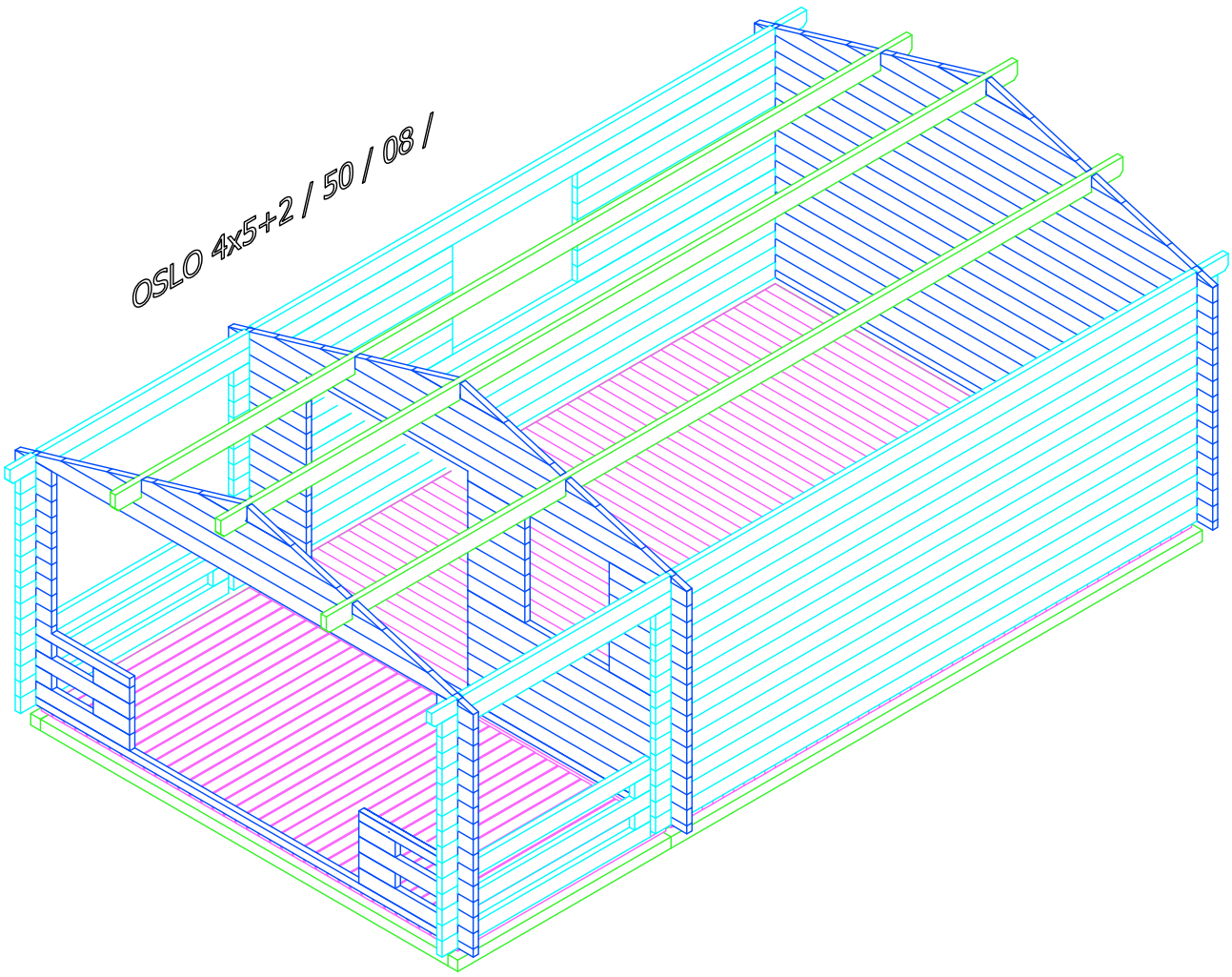

Oslo 3: Grundriss

Maße in der Zeichnung in mm bzw. cm. Maßgebend sind die Bauzeichnungen.

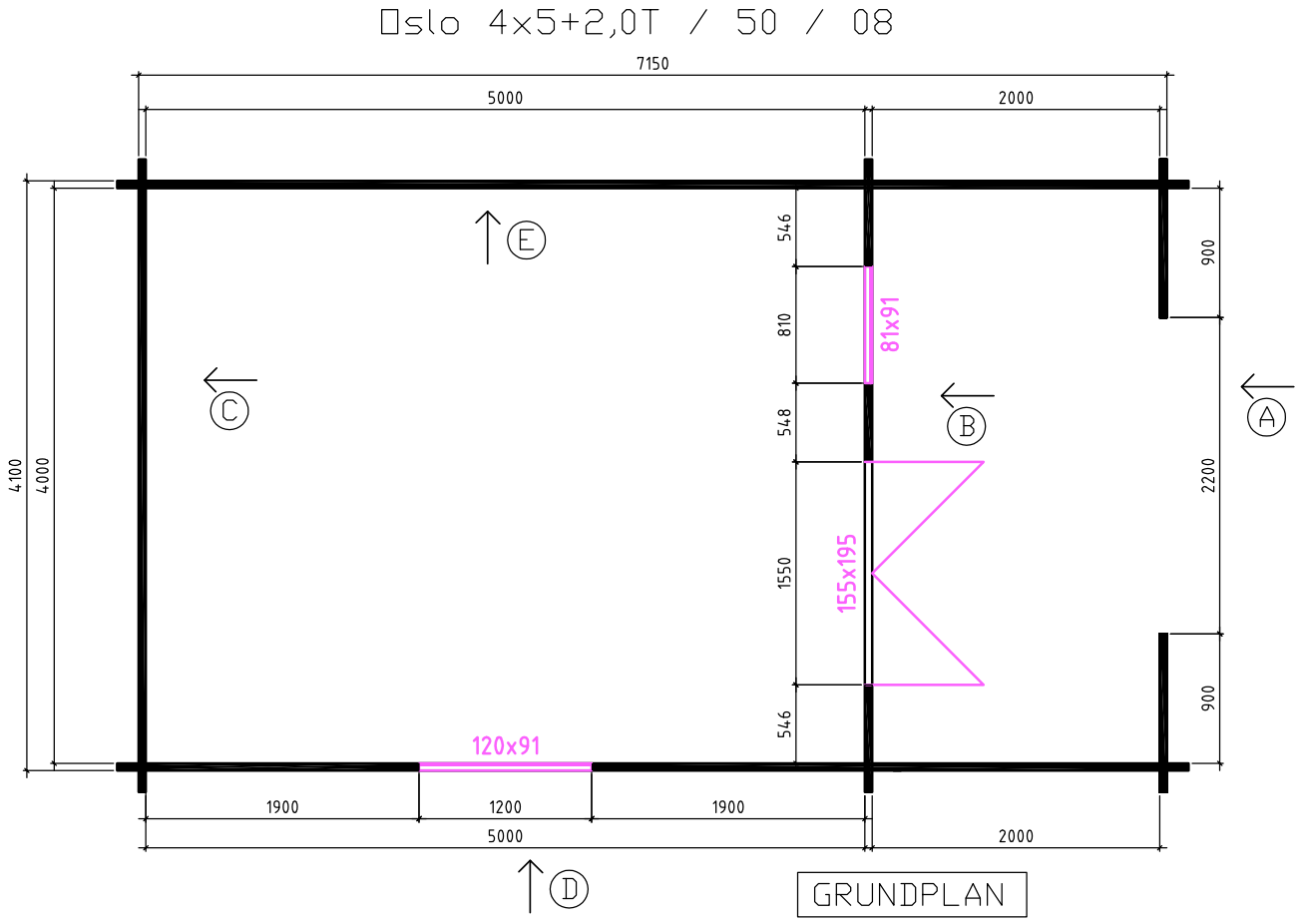

Oslo 4: 3D-Ansicht

Abbildung der Konstruktion. Maßgebend sind die Bauzeichnungen.

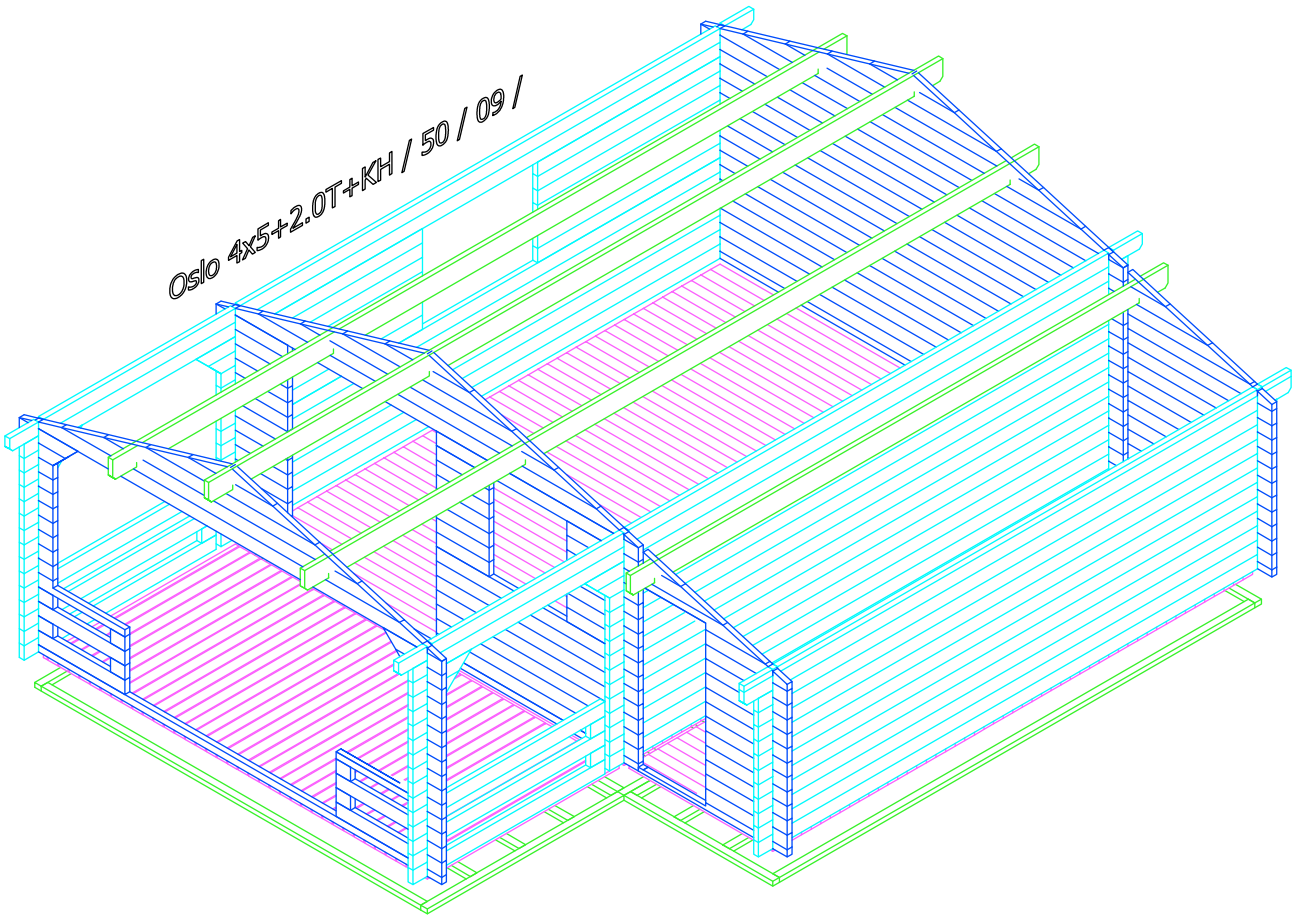

Oslo 4: Grundriss

Maße in der Zeichnung in mm bzw. cm. Maßgebend sind die Bauzeichnungen.

