Kärnten

Gartenhaus aus Blockbohlen, Wandstärke ca. 50 mm



ab ca. 9,90 m²
Grundfläche

Abbildung kann vom Lieferumfang abweichen. Maßgebend sind die Bauzeichnungen.

Technische Angaben

Kärnten 1	ca. 3,40 × 3,10 m mit ca. 2,05 m Veranda, Grundfläche ca. 10,54 m², Veranda ca. 6,97 m²
Kärnten 2	mit Veranda und Anbau, Grundfläche ca. 9,90 m², Veranda ca. 6,35 m², Anbau ca. 4,80 m²
Seitenwandhöhe	ca. 2,08 m
Firsthöhe	ca. 2,70 m (Kärnten 1)

Ausstattung

Blockbohlenstärke	ca. 50 mm mit Doppel Nut & Feder
Grundrahmen und Fußbodenträger	ca. 68 × 44 mm
Fußbodendielung	ca. 26 mm mit Nut & Feder
Dachschalung	ca. 20 mm mit Nut & Feder
Holz	unbehandeltes, nordisches Nadelholz

Konfiguration: Wandstärke, Fenster, Türen, Dämmung und Raumaufteilung stellen wir auf Wunsch für Sie zusammen. Die Angaben beschreiben die Grundausführung, verbindlich ist Ihr Angebot.

Varianten

Kärnten 1	ca. 3,40 × 3,10 m, Veranda ca. 2 m, Grundfläche ca. 10,54 m², Wandstärke ca. 50 mm, Bausatz 5.520,00 EUR, Montage 1.500,00 EUR
Kärnten 2	ca. 3,3 × 3 m, Veranda, Anbau, Grundfläche ca. 9,90 m², Wandstärke ca. 50 mm, Bausatz 6.440,00 EUR, Montage 1.900,00 EUR

Fenster und Türen

Flügelstärke	ca. 42 mm
Isolierglas	ca. 18 mm - 3 / 12 / 3
Türblattrahmen	verleimt
Dichtung	„umlaufende Gummidichtung“ in Türen - / Fensterflügel
Tür	1 Einflügeltür ca. 860 × 1950 mm halb Holz halb Glas mit einem Profilzylinderschloss
Fenster	1 Dreierelement 2130 × 910 mit Sprossen, 2 Flügel in Dreh-Kipp, 1 festes Element
Fenster	1 Einflügelfenster ca. 810 × 910 mm
Tür	Kärnten 2 zusätzlich: 1 Anbautür 700 × 1690 mit einem Profilzylinderschloss
Fenster	Fenster mit 3 Punkte Dreh / Kipp System inkl. Fenstergriffe
Tür	Türen inkl. Schlosskasten und Türgriffe mit Profilzylinderschloß

Lieferung und Zahlung

Lieferzeit	etwa 8 bis 11 Wochen ab Bestellung
Zahlung	nach Absprache des Liefertermins gegen Rechnung, spätestens einen Tag vor der Anlieferung
Montage	optional, Sie können jedes Haus auch ohne Montage bestellen
Nicht enthalten	Dekorationen, Dachpappe und Montagematerial, auf Abbildungen gezeigte Farbanstriche

Preis Gartenhaus Kärnten

ab 5.520,00 EUR

Bausatzpreis inklusive 19 % MwSt., Montage ab 1.500,00 EUR

Stand 26.11.2026. Preisänderungen vorbehalten.

Angebot anfragen
Telefon 030 36500700
info@betana.de
www.betana.de

Kärnten 1: 3D-Ansicht

Abbildung der Konstruktion. Maßgebend sind die Bauzeichnungen.

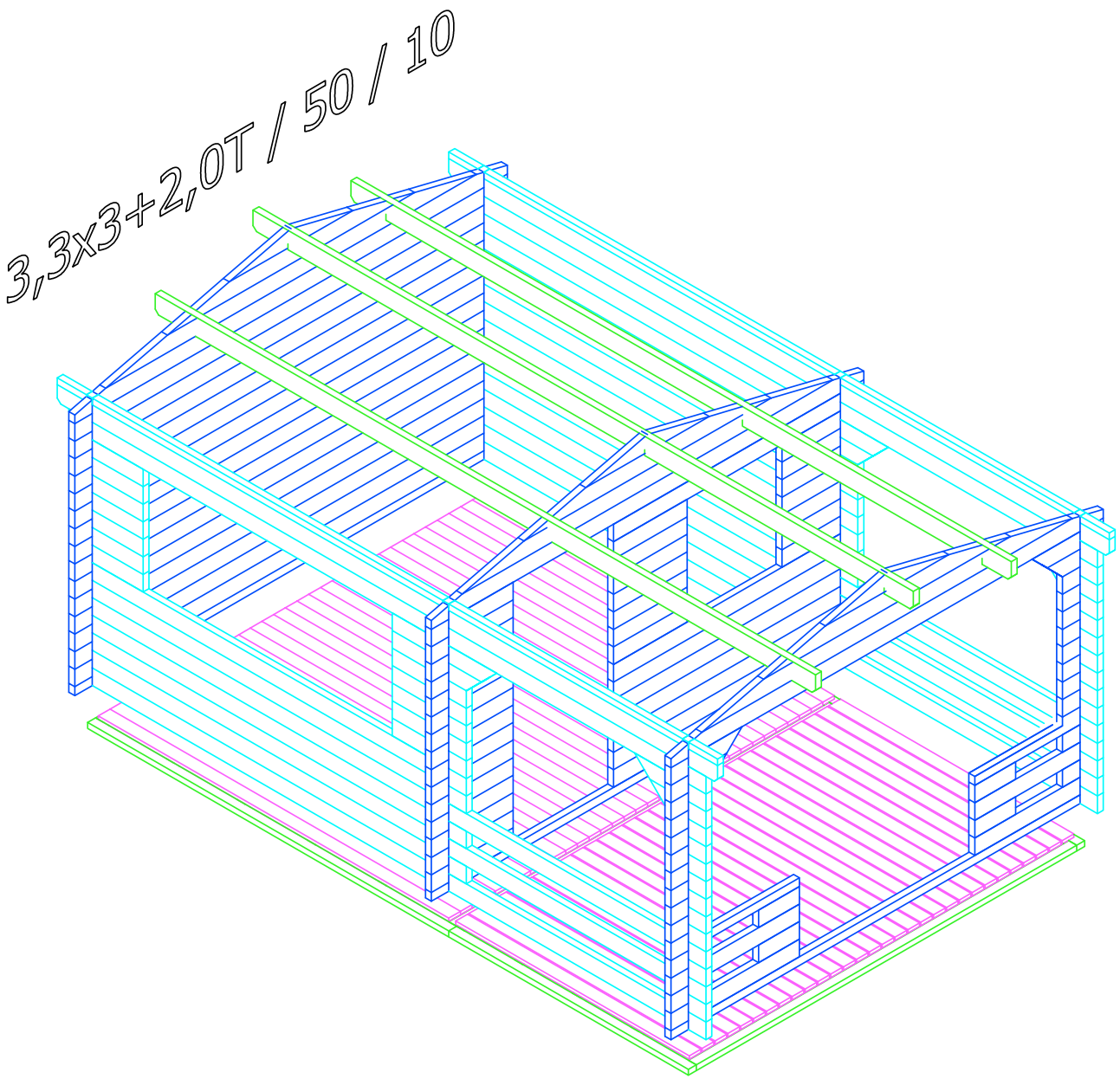

Kärnten 1: Grundriss

Maße in der Zeichnung in mm bzw. cm. Maßgebend sind die Bauzeichnungen.

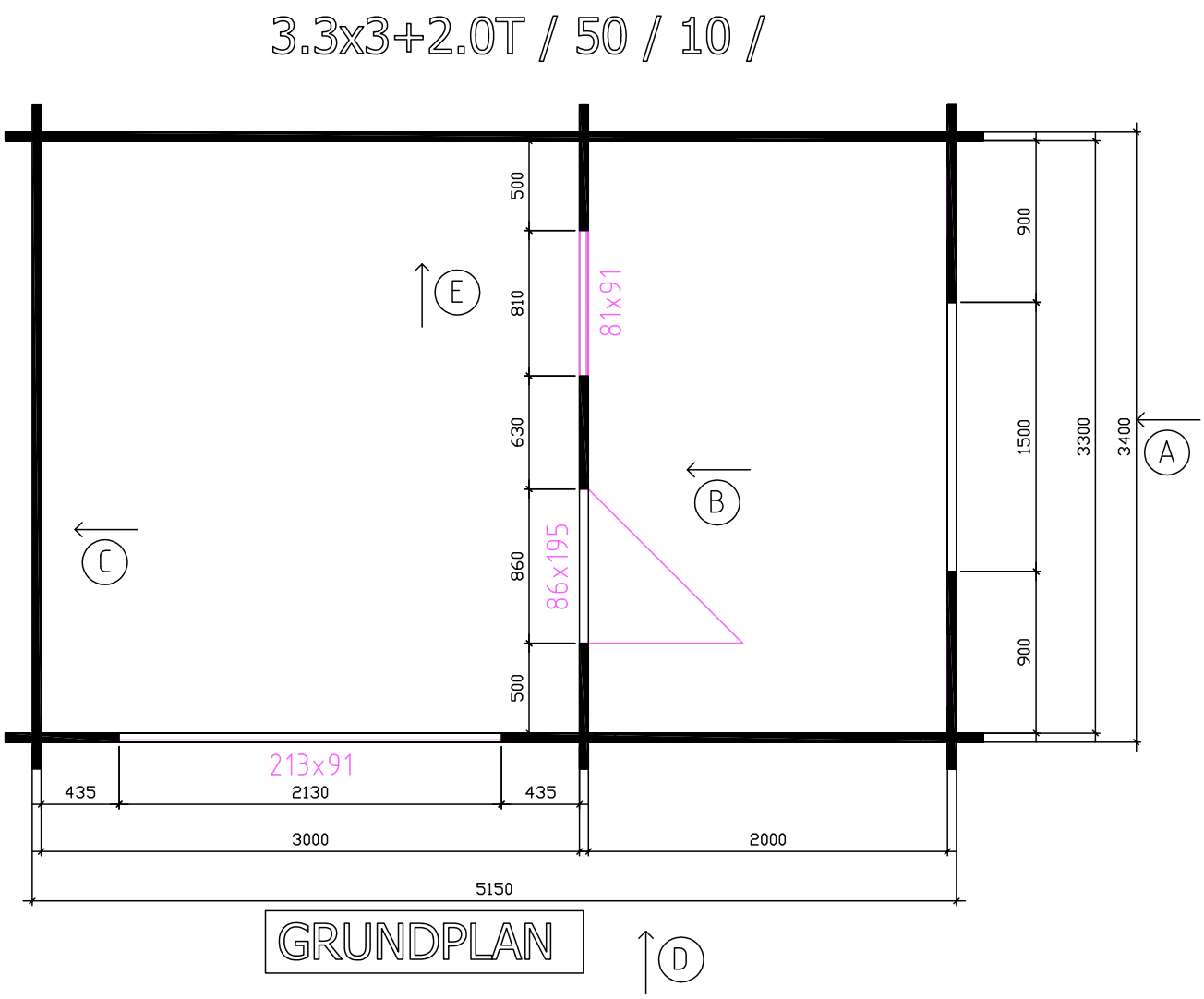

Kärnten 2: 3D-Ansicht

Abbildung der Konstruktion. Maßgebend sind die Bauzeichnungen.

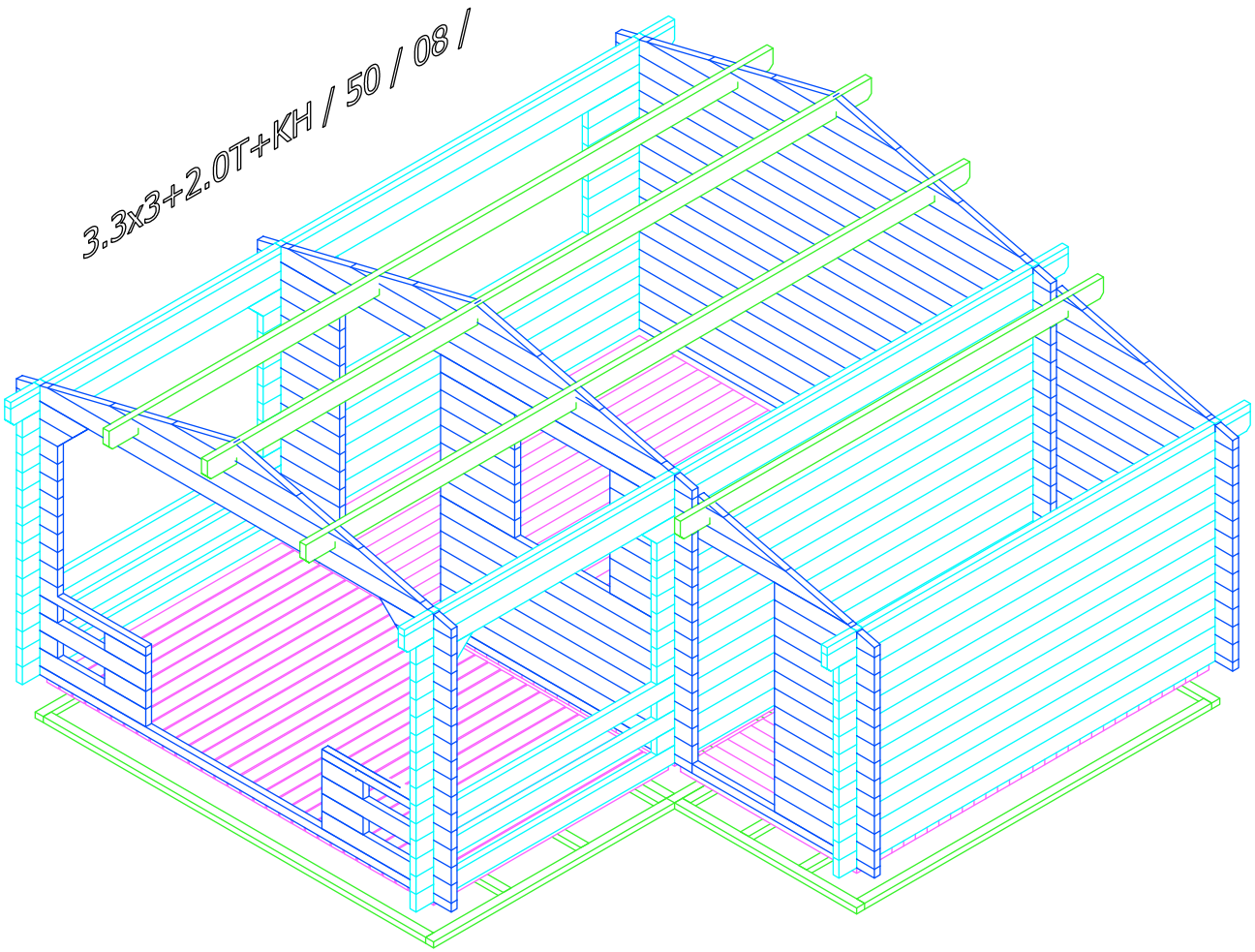

Kärnten 2: Grundriss

Maße in der Zeichnung in mm bzw. cm. Maßgebend sind die Bauzeichnungen.

